PDF-XChange
Cliquez pour acheter
http://www.pdfxchange-fr.com

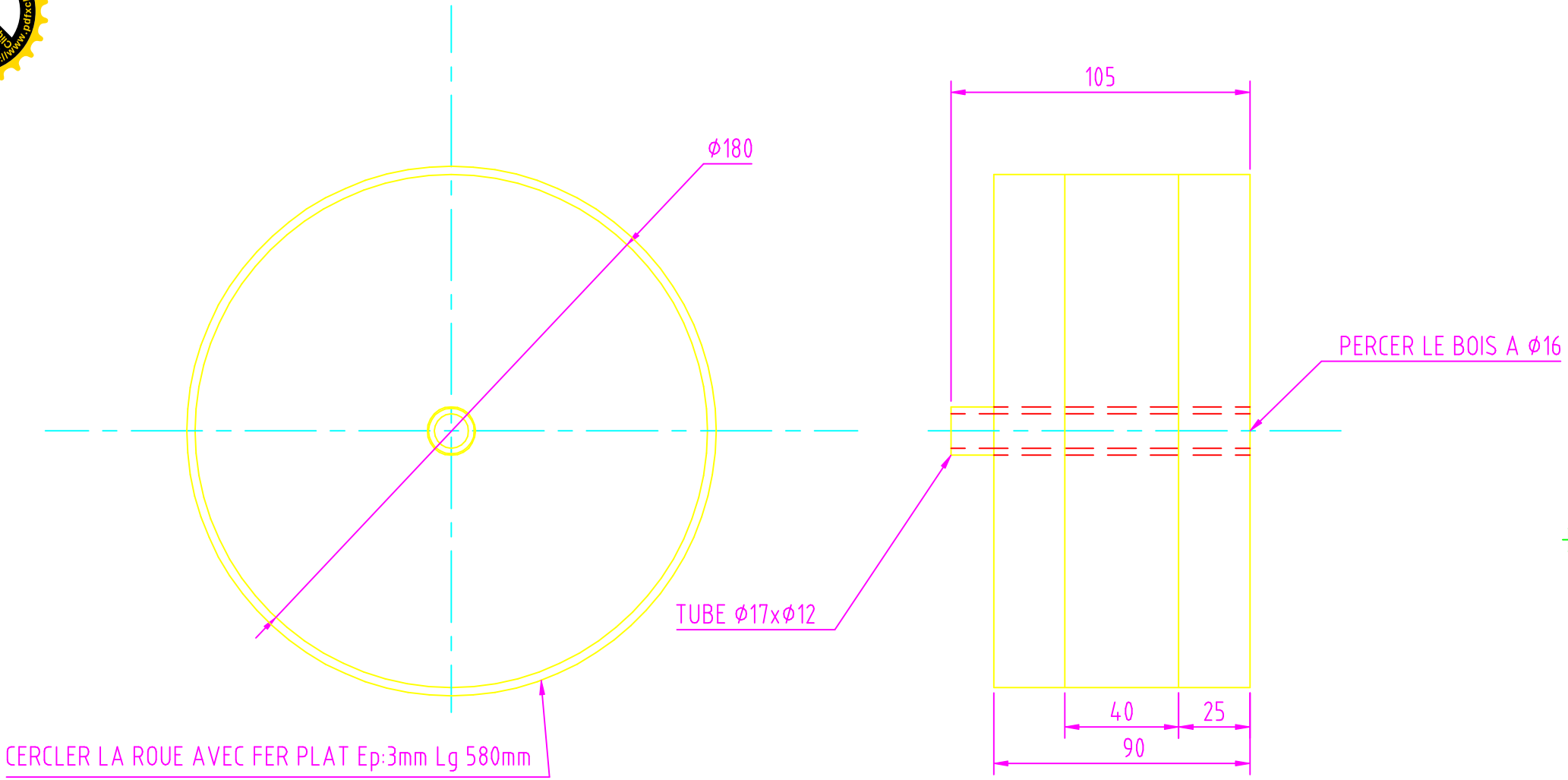

Date / Date	Nom / Name	Modification / Modification	Majeur / Maj. Indice / Revision

Matiere / material

Traitement / Treatment :

Designation / Description : ROUE

CRITICITE / Criticality | A | B | C

Dessine par / drawn by : MARTIN THIERRY

Date / date :

Ech / scale : 1/3

Numero / number : 22

Ind Maj : 01

Format A2

Folio :

Ce présent document est notre propriété, il ne peut être reproduit et communiqué sans notre autorisation écrite.
The present document is our property, it may not be reproduced or disclosed without our written authorisation

PDF-XChange
Cliquez pour acheter
http://www.pdfxchange-fr.com